Index	Alteration	Date	Sign.

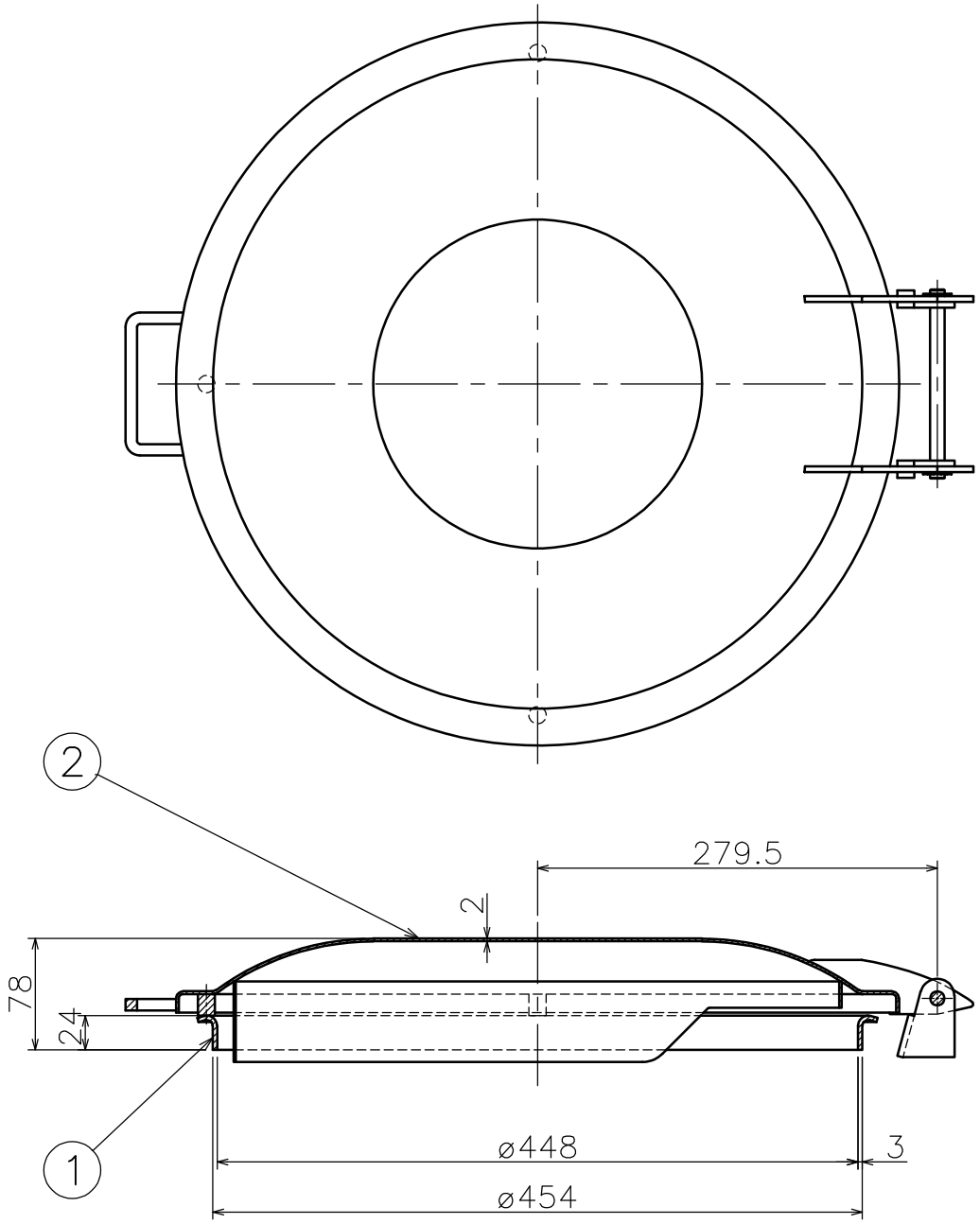

※1	AISI 304 , AISI 316L

No.	NAME OF PART	MATERIAL	Q'ty	REMARKS
2	カバー	※1	1	
1	フレーム	※1	1	

DAIWA
Daiwa Hanbai Corporation Ltd.

TITLE アルファ・ラバル製 マンホールカバー
LKDS 454 x 24

SIGN. K.KANAI	DATE 2020.10.23	SCALE 1 : 5	
APPR. K.MURAKAMI	DATE 2020.10.23	DRWG.No LKDS−454x24	Index: 0