Alfa Laval TZ-89

ロータリー・ジェット・ヘッド

はじめに

アルファ・ラバル TZ-89 は、衛生的な環境のためのロータリージェットヘッドのタンク洗浄機です。5〜20m^3 の容量のタンクを洗浄するために作られたこの装置は、圧力と流量を組み合わせて、360 度の再現性と信頼性の高い洗浄パターンで回転する高インパクトの洗浄ジェットを作り出します。

TZ-89 は水や洗浄剤の消費を最小限に抑えます。お客様の要望に合わせて簡単にカスタマイズできるので、企業は清掃に費やす時間を減らし、生産に費やす時間を増やすことができます。



用途

アルファ・ラバルの TZ-89 は、乳製品、醸造所、食品、パーソナルケアなど幅広い業界の衛生的なタンクから最も困難な残留物を除去するために設計されています。

利点

- 洗浄時間が 60%短縮され、生産時間の短縮につながります。
- 洗浄コストを最大 70%節約
- 手作業によるタンク洗浄のための狭い空間への立ち入りが不要になります
- 360°の再現性のあるクリーニングパターンで、高いインパクトのあるクリーニングを実現
- アルファ・ラバル Rotacheck を使って洗浄プロセスを検証することができます

標準設計

ノズルの径の選択により要求圧力でのジェット・インパクトの長さおよび流量を最適化できます。スリムなデザインなので、スプレーボールの後付けに最適で、CIP（Cleaning-in-Place）コストや洗浄時間を削減できます。

アルファ・ラバルでは、様々な職務や産業に適した幅広いタンク洗浄機を提供しています。

アルファ・ラバル TZ-89 と同様の性能を提供する代替品は、3.1. 材料認証、ATEX 認証、アルファ・ラバル Q-doc 文書パッケージを必要とする用途用のアルファ・ラバル SaniJet 20 です。

証明書

2.1 材料証明書

動作原理

回転ジェットヘッドからのインパクトの強いジェットストリームは、タンク内部の表面全体を次々と高密度に覆っていきます。これにより、少ない水量と洗浄剤で強力な機械的衝撃を与えることができます。

洗浄液の流れによってノズルが垂直軸ならびに水平軸の周りをギア回転します。まず、ノズルがタンク内面に粗いパターンを描きます。次のサイクルでは、パターンを徐々に濃くしていき、完全なクリーニングパターンに到達します。

フルクリーニングパターンに達すると、機械は再度スタートし、次のフルクリーニングパターンを継続して行います。

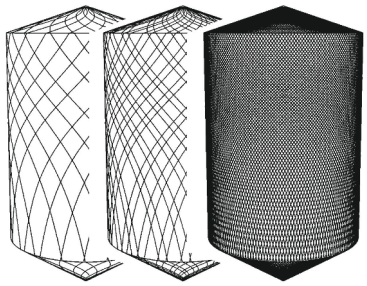

テクニカルデータ

潤滑：	洗浄液による自己潤滑

標準表面仕上げ：

接液部：	Ra 1.0 µm

投入長

最大投入長：	4 〜 7 m
インパクト投入長：	2.5 〜 4 m

圧力

差動圧力：	2 〜 7 bar
推奨使用圧力：	5 〜 6.5 bar

物理データ

材質：	316L（UNS S61603）、デュプレックス・ステンレススチール（UNS N31803）、PTFE、PEEK、EP/シリコン

温度

最高使用温度：	95 °C
最高環境温度：	140 °C

重量

重量：	5.5 〜 8.5 kg

接続

入口接続：	ネジ：3/4 インチ Rp（BSP） または NPT、オスまたはクランプ： 1" ISO 2852
タンク接続：	フランジ：50 DN6 DIN 2501 または 3 インチ ANSI B 16.5 またはクランプ：3” または 4" ISO2852

注意！

洗浄液には硬質粒子および研磨粒子の含有を避けてください。内部構造の消耗または損傷の原因となります。通常は、フィルターを供給ラインに付けることをお勧めします。

流量

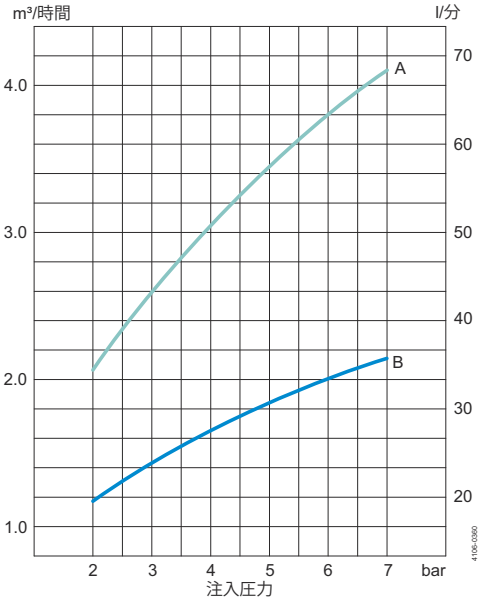

ノズル mm
A = 4 x Ø4
B = 2 x Ø2.5

インパクト投入長

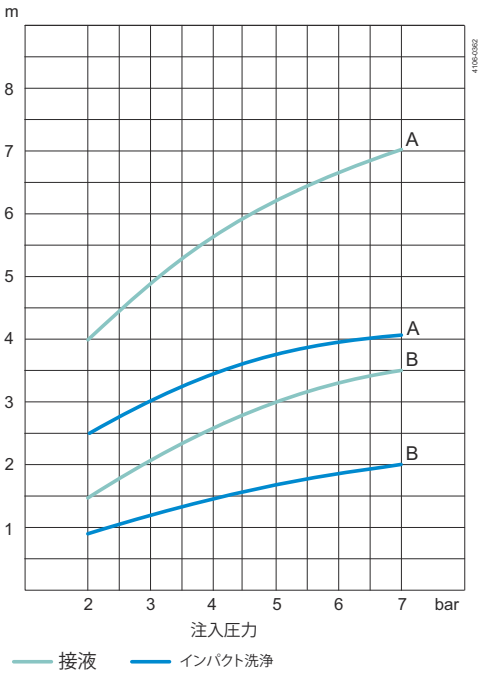

ノズル mm
A = 4 x Ø4
B = 2 x Ø2.5

洗浄時間、完全なパターン

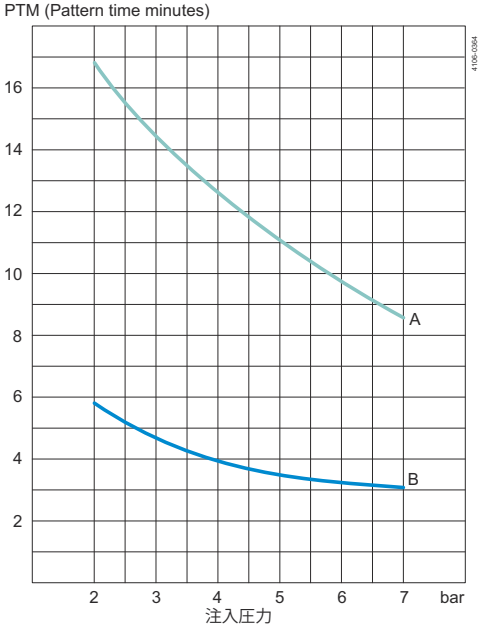

ノズル mm
A = 4 x Ø4
B = 2 x Ø2.5

寸法（mm）

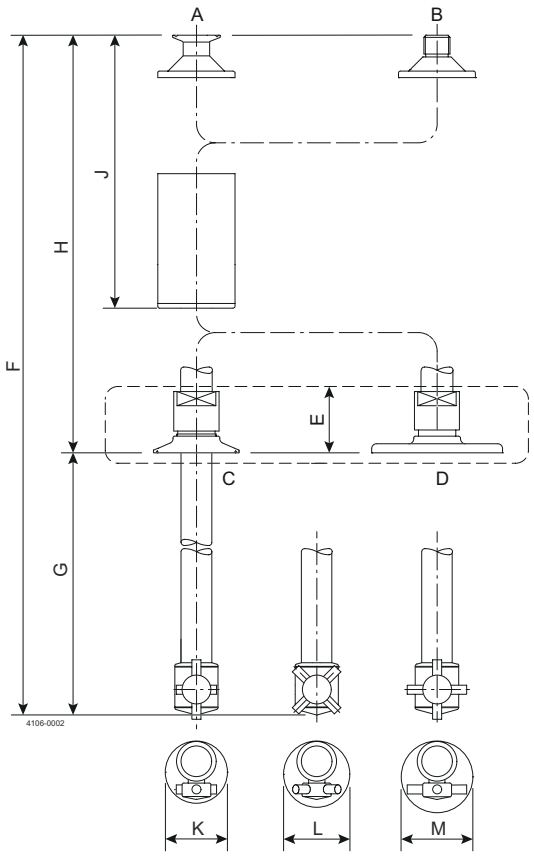

A：クランプ 1" ISO, B: ネジ 3/4 インチ Rp (BSP) / NPT、C: クランプ 3 インチ ISO

F	G-DPL	H	J	K	L	M
350	最小 62 最高 96	最高 288 最小 254	190	Ø69	Ø72	Ø79.5
500	最小 62 最高 246	最高 438 最小 254	190	Ø69	Ø72	Ø79.5
750	最小 62 最高 496	最高 688 最小 254	190	Ø69	Ø72	Ø79.5
1020	最小 62 最高 766	最高 958 最小 254	190	Ø69	Ø72	Ø79.5
1270	最小 62 最高 1016	最高 1208 最小 254	190	Ø69	Ø72	Ø79.5
1500	最小 62 最高 1246	最高 1438 最小 254	190	Ø69	Ø72	Ø79.5

This document and its contents are subject to copyrights and other intellectual property rights owned by Alfa Laval AB (publ) or any of its affiliates (jointly "Alfa Laval"). No part of this document may be copied, re-produced or transmitted in any form or by any means, or for any purpose, without Alfa Laval's prior express written permission. Information and services provided in this document are made as a benefit and service to the user, and no representations or warranties are made about the accuracy or suitability of this information and these services for any purpose. All rights are reserved.

アルファ・ラバルの問い合わせ先
世界各国の最新のアルファ・ラバルの連絡先は、弊社ウェブサイト (www.alfalaval.com) でご覧いただけます。