Alfa Laval SaniMidget SB UltraPure

回転式スプレーヘッド

はじめに

アルファ・ラバル SaniMidget SB UltraPure は、衛生的な環境のための回転式スプレーヘッドのタンク洗浄機です。1-15 m^3 のタンクを洗浄するように設計されています。

アルファ・ラバル SaniMidget SB UltraPure は水や洗浄剤の消費を最小限に抑えます。お客様の要望に合わせて簡単にカスタマイズできるので、SaniMidget SB UltraPure は清掃に費やす時間を減らし、生産に費やす時間を増やすことができます。

SaniMidget SB UltraPure のポリマーは、USP class VI に基づいて承認・試験されています。

アルファ・ラバルの UltraPure 装置は、バイオ・製薬業界の高い要求に応えるために設計・構成されています。現在の適正製造基準（cGMP）やこの業界のその他のガイダンスに準拠して、ドキュメント、素材、表面仕上げに特別な注意を払っています。

SaniMidget SB 3-A UltraPure は、3-A のシンボルマークを付けることが認められています。



用途

アルファ・ラバル SaniMidget SB UltraPure は、バイオテクノロジーや製薬業界の衛生的なタンクから残留物を除去するために設計されています。

利点

- 洗浄時間が 40% 短縮され、生産時間の短縮につながります。
- 洗浄コストを最大 40% 節約
- ダイナミックな洗浄性能と 360° フルウェットの実現
- 従来のスプレーボールを簡単に改造でき、より経済的なソリューションとなります

標準設計

シンプルなタンクから、アジテーターやバッフルなどの構造を持つ複雑なタンクまで、様々な用途やタンクデザインに適したスプレーパターンを選択できます。SaniMidget SB UltraPure は洗浄剤によって潤滑されます。

動作のしくみ

洗浄液の流れによりアルファ・ラバル SaniMidget SB UltraPure のヘッドは回転し、扇状噴流の渦パターンが容器の隅々まで届きます。これにより、残留製品の効率的な除去に必要な濡れ／衝撃が発生し、カスケード状の流れが容器のすべての内部表面を覆うことになる。

スプレーパターン



360°



270° 上

証明書

Q-doc.、FAT & SAT、3A + ATEX を含む

テクニカルデータ

潤滑：	リンス/洗浄剤による潤滑
液到達半径：	最大 3 m
インパクト洗浄半径：	最大効果時 1.4 m

物理データ

材質	
金属部：	AISI 316L (UNS S31603)
非金属部：	PEEK MG
表面仕上げ：	Ra < 0.8 µm

温度	
最高使用温度：	95 ° C
最高環境温度：	150 ° C

重量：	1″: 0.20 kg

接続
- 溶接式：1 インチ ISO 2037、または DN25 DIN11850-R1、または 1 インチ BPE US - クリップ式：1 1/2 インチ ISO 2037、または 1 インチ または 1 1/2 インチ BPE US

クリップ・オプション

簡単オン/オフクリップ (Ø4.0 mm)。クリップは、クリップ式と溶接式の両方で機械アセンブリの際必要になります。

注意！

洗浄液には、油圧衝撃、硬質粒子および研磨粒子の含有を避けてください。内部構造の消耗または損傷の原因となります。通常は、フィルターを供給ラインに付けることをお勧めします。ガス排気と空気放散には用いないでください。蒸しについては、マニュアルを参照してください。

資格文書

文書仕様	
Q-doc	装置文書には、以下が含まれます： ・ EN 1935/2004 DoC ・ EN 10204 タイプ 3.1 検査証明書と DoC ・ FDA DoC ・ GMP EC 2023/2006 DoC ・ EU 10/2011 DoC ・ ADI DoC ・ QC DoC ・ USP クラス VI 証明書
ATEX	爆発性雰囲気中で使用する ATEX 承認機械。 ゾーン 0/20 でのインストールに対応する指令 2014/34/EU に準拠するカテゴリー 1 II 1G Ex h IIB 85 ° C ...175 ° C Ga II 1D Ex h IIIC T85 ° C…T140 ° C Da
Q-doc + FAT-SAT	資格文書には、以下が含まれます： ・ Q-doc ・ 要求仕様 (RS) ・ 設計仕様 (DS)、トレーサビリティ・マトリックスを含む ・ 工場受入試験 (FAT)、IQ および OQ を含む ・ 現地受入試験 (SAT) プロトコル、エンド・ユーザー実行の IQ および OQ を含む

流量

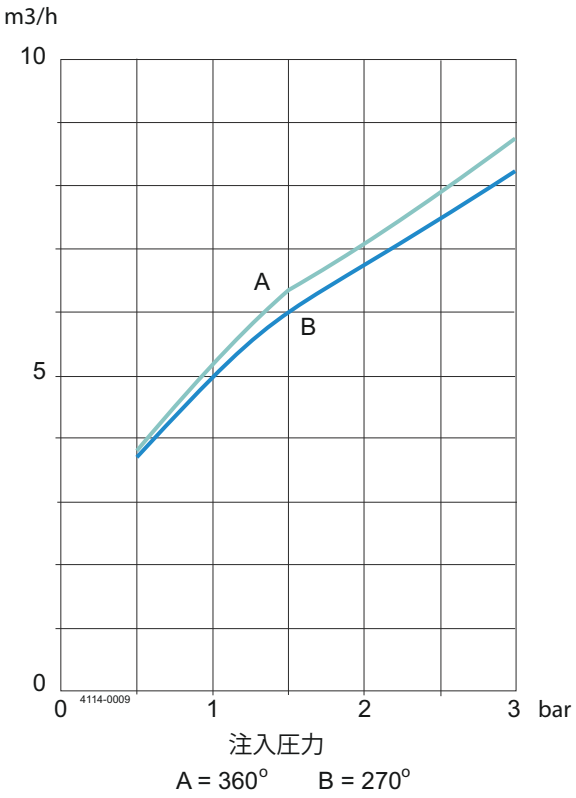

クリップ式モデルは、流量が時間あたり約 0.5 m^3/h 増加します。

洗浄半径

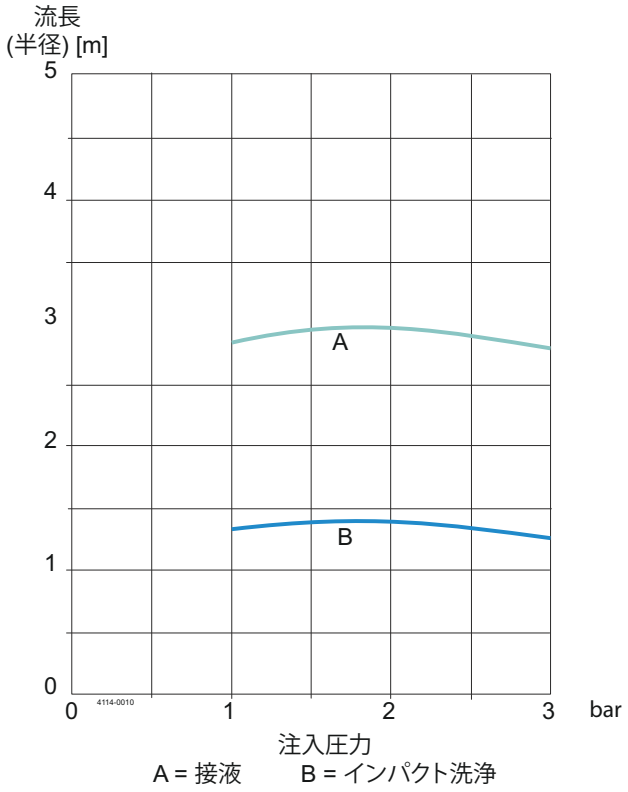

注意：注入圧力は、機械の入口の直前で記録されたものです。曲線により示された性能を得るためには、ポンプと機械の間の供給ラインの圧力低下を考慮に入れる必要があります。なお、テスト中の水温は約 20° C でした。

寸法 (mm)

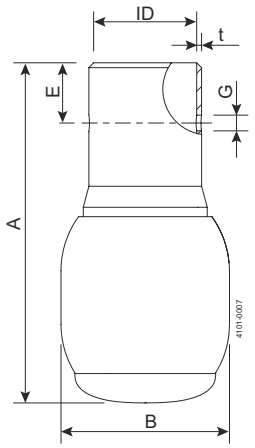

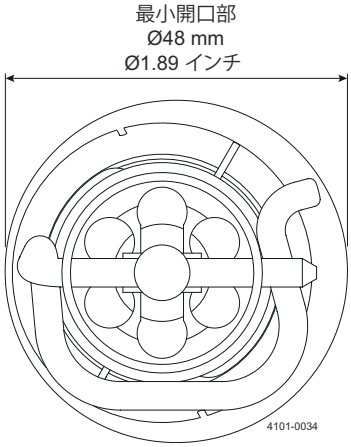

	クリップ式 1 インチ BPE US	溶接式 1 インチ ISO 2037	溶接式 1 インチ BPE US	溶接式 DN25、DIN R1
	mm	mm	mm	mm
ID	Ø25.7	Ø22.6	Ø22.1	Ø25.7
t	1.2	1.2	1.65	1.2
B	Ø42.0	Ø42.0	Ø42.0	Ø42.0
A	84.8	104.8	108.8	84.8
Ø-クリップ	Ø4.0	Ø4.0	Ø4.0	Ø4.0
G	Ø4.1	Ø4.1	Ø4.1	Ø4.1
E	15.0			

This document and its contents are subject to copyrights and other intellectual property rights owned by Alfa Laval AB (publ) or any of its affiliates (jointly “Alfa Laval”). No part of this document may be copied, re-produced or transmitted in any form or by any means, or for any purpose, without Alfa Laval’s prior express written permission. Information and services provided in this document are made as a benefit and service to the user, and no representations or warranties are made about the accuracy or suitability of this information and these services for any purpose. All rights are reserved.

200006339-3-JA

© Alfa Laval

アルファ・ラバルの問い合わせ先
世界各国の最新のアルファ・ラバルの連絡先は、弊社ウェブサイト (www.alfalaval.com) でご覧いただけます。