Alfa Laval アクセス・タンクカバー楕円形

タンクカバー

内容

楕円形カバータイプ O

楕円形タイプ LKD 532 x 432

楕円形タイプ LKD 532 x 432 フラット蓋

楕円形タイプ LKD 542 x 446

楕円形タイプ LKD 440 x 320

楕円形カバータイプ O

はじめに

Alfa Laval アクセスタンクカバー - 楕円カバータイプ O は、タンクやコンテナの開口部に確実にフィットするステンレス製のマンウェイカバーです。静止したタンクの内部に素早く、簡単に、便利に出入りすることができます。また、タンクの側面の液面の上または下に位置し、容器の内部にアクセスするための閉鎖可能な手段を提供しています。



用途

アクセスタンクカバー - 楕円カバータイプ O は、乳製品、食品、飲料、ワインなど、さまざまな業界の幅広い用途で使用できるように設計されています。

タンクや容器の上に設置します。

利点

- あらゆるタンクニーズに対応する汎用性
- オプションのヒンジにより、内開き、外開き、横開きのいずれにも対応できる柔軟性を実現

標準設計

アルファ・ラバルのタンクカバーの構造は、モデルによって異なります。アクセス・タンク・カバー（楕円形タイプ O）は、電解研磨仕上げのステンレス製カバーとヘアライン仕上げのフレームで構成され、EPDM、NBR、FPM、または Q（シリコーン）製のシールを備えています（なお、[1]）。タンクへの物理的な侵入を可能にするために、タンクカバーはモデルによって内側または外側にスイングします。タンクカバーは、用途に応じて液面の上下に設置することができます。オプションで外ヒンジ、内ヒンジが用意されており、様々な要求に応えることができます。

アルファ・ラバルのタンクカバーは、AISI 304 または AISI 316L のステンレススチール製です。表面仕上げには、電解研磨された蓋とブラシ仕上げのフレームを含み、Ra 0.8 から Ra 3.0 までさまざまです。また、EN 10204 に準拠した 3.1 の材料証明書がカバー付きで提供されます。詳細については、ドキュメントおよび タンクカバー選択ガイド⚠ (.pdf 874 KB) をご参照ください。

[1] Q（シリコーン）製シールは GB 4806.16-2025 規格に適合していないため、中国国内では使用できません

動作のしくみ

カバーは、ハンドルを緩めて開きます。このシリーズではカバーの開け方に幾つかのバリエーションがあります。カバーを内側に開くタイプはタンク内部を点検で覗き入る場合に、カバーを外側に開くタイプはタンクの中に入って作業をする場合に、使分けられるよう揃えています。

544X440 の楕円形カバーは、タンクの直径に合わせて 1.5～4 m のステップで注文する必要があります。510x370 の楕円形カバーは、タンクの直径に合わせて 1.3～4 m のステップで注文する必要があります。タンクの直径が 1.5～2.1 m の場合、ステップは 50 mm です。タンクの直径が二段の間にある場合、タンクの直径が一段上 20 mm のときは、大きい方を選択する必要があります。タンクの直径が 2.1 m から 4.0 m の場合、ステップは 100 mm です。タンクの直径が二段の間にある場合、タンクの直径が一段上 40 mm のときは、大きい方を選択する必要があります。

証明書

3.1（カバーとフレームには EN10204 準拠の材質証明書 3.1 が付属します）。

物理データ

材質	
鋼部品：	1.4301（304）または 1.4404（316L）
プラスチック部品：	ナイロン
シール：	EPDM、NBR、FPM、または [1]

[1] Q（シリコーン製シール。GB 4806.16-2025 規格に適合しないため、中国では使用できません）

カバーの仕上げ	電解研磨
内部：	Ra 0.8 µm 未満

フレーム	ブラシ処理
内部：	Ra≥3.0 µm
外部:	Ra≥3.0 µm

温度	
NBR:	-30 °C / 110 °C
SILICONE (Q) [1]：	-50 °C / 200 °C
(EPDM、油や脂肪以外)	-15 °C / 90 °C
(FPM フッ素ゴム)：	-10° / 250° C

[1] Seal of Q（シリコン製。GB 4806.16-2025 規格に適合していないため、中国国内では使用できません）

液面より下に配置されるカバー

カバー形状	タイプ	機能	圧力範囲：[1]（bar）
楕円形	O-440X320IO	固定式タンク	1.3
楕円形	O-490X395IO	固定式タンク	2.7
楕円形	O-440X320IO	固定式タンク	1.3
楕円形	O-510X370IO	固定式タンク	3.2
楕円形	O-544X440IO	固定式タンク	2.8
楕円形	O-542X446IO	固定式タンク	2.8
楕円形	O-659x534IO	固定式タンク	4

[1] 計算上の最大圧力


O-440x320IO
外部ヒンジ
内開きのみ


O-490x395IO


O-440x320IO
内部ヒンジ
内開きのみ


O-544x440IO


O-510x370IO


O-542x446IO


O-659x534IO

楕円形タイプ LKD 532 x 432



はじめに
Alfa Laval アクセスタンクカバー - 楕円カバータイプ LKD 532 x 432 はステンレス製のタンクカバーで、タンクやコンテナの開口部にしっかりとフィットし、タンク内部への出入りを素早く簡単かつ便利に行うことができます。

タンクカバーは、タンクや容器の側面に取り付けて衛生的に使用することを目的としており、オプションのヒンジを取り付けることで、右開き、左開きのどちらにも対応できます。

用途
アクセスタンクカバー - 楕円形カバータイプ LKD 532 x 432 は、乳製品、食品、飲料、バイオテクノロジー、製薬など、さまざまな業界の衛生的なアプリケーションで使用できるように設計されています。特に、乳製品を製造するためのタンクや容器への使用に適しています。

利点
- 衛生設計
- 3-A 承認バージョンとして利用可能
- 2.5 bar までの静圧に耐えられます

標準設計
アクセスタンクカバー - 楕円カバータイプ LKD 532 x 432 の構造は、モデルによって異なります。目視検査やタンクへの物理的な出入りを可能にするために、タンクカバーは内側と外側にスイングします。タンクカバーは、用途に応じて液面の上または下に配置することができます。

動作のしくみ
カバーは、ハンドルを緩めて開きます。検査上の目的でカバーを開けるときは、タンク内側に向けて開きます。タンクへの物理的な侵入が必要な場合は、モデルによって、ダブルヒンジでカバーを取り外すか、タンクからスイングして取り出すことができます。衛生的に配置されているため、タンク内の正圧・負圧の影響を受けません。

証明書
Authorized to carry the 3A symbol

テクニカルデータ

圧力	
最高静圧：	4.8 bar（480 kPa）
最大使用正圧：	0 bar（0 kPa）
最大使用負圧：	0 bar（0 kPa）
テスト圧力：	3.75 bar（375 kPa）

物理データ

材質	
鋼部品：	1.4301（304）または 1.4404（316L）
プラスチック部品：	ナイロン
シール（FDA）	EPDM、NBR、FPM、または Q（シリコーン）製 [1]

[1] シール（Q（シリコーン）製は GB 4806.16-2025 規格に適合しないため、中国では使用できません）

標準蓋表面仕上げ	酸洗い
接液部：	Ra 0.8 µm
その他のフレームや蓋のスピンドル表面:	Ra 0.8 µm
外部サポートとスピンドル表面:	Ra 3.0 µm

3A 表面仕上げ	電解研磨
接液部：	Ra 0.8µm（0.4µm 蓋の濡れ面）
その他のフレームや蓋のスピンドル表面:	Ra 0.8µm（0.4µm 蓋の濡れ面）
外部サポートとスピンドル表面:	Ra 3.0 µm

温度

使用温度範囲：	-30 °C / 110 °C (NBR)

温度

EPDM:	-15 °C / 90 °C
NBR:	-30 °C / 110 °C
SILICONE (Q) [1]：	-50 °C / 200 °C
FPM:	-10 °C / 250 °C

[1] Seal of Q（シリコン製。GB 4806.16-2025 規格に適合していないため、中国国内では使用できません）

寸法 (mm)

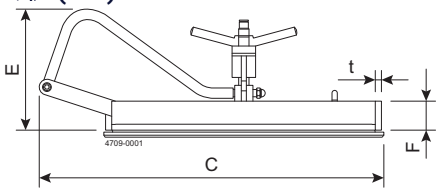

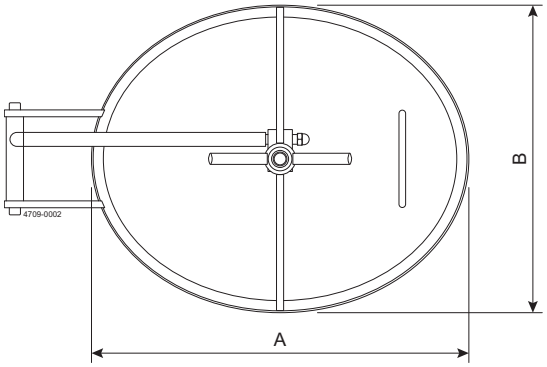

タイプ	LKD 532 x 432
A	532
B	432
C	663
E	265
F	(100) (60)
t	12
カバーの厚さ	3

楕円形タイプ LKD 532 x 432 フラット蓋



はじめに
Alfa Laval アクセスタンクカバー - 楕円カバータイプ LKD 532 x 432 フラット蓋はステンレス製のタンクカバーで、タンクやコンテナの開口部にしっかりとフィットし、タンク内部への出入りを素早く簡単かつ便利に行うことができます。

タンクカバーは、タンクや容器の側面や底面に取り付けて衛生的に使用することを目的としており、オプションのヒンジを取り付けることで、右開き、左開きのどちらにも対応できます。

用途
アクセスタンクカバー – 楕円カバータイプ LKD 532 x 432 フラット蓋は、乳製品、食品、飲料、パーソナルケアの各業界の衛生的なアプリケーションで使用するために設計されています。特に、タンクやコンテナの底面に使用するのに適しています。

利点
- 衛生設計
- タンクの底面に設置するのに適している
- 2.3 bar までの静圧に耐えられます

標準設計
アクセスタンクカバー – 楕円カバータイプ LKD 532 x 432 フラット蓋は、様々なアプリケーションの要件を満たすために、液面の上または下に配置することができます。

動作のしくみ
カバーは、ハンドルを緩めて開きます。検査上の目的でカバーを開けるときは、タンク内側に向けて開きます。タンクへの物理的な侵入が必要な場合は、ダブルヒンジでカバーを取り外すか、タンクからスイングして取り出すことができます。衛生的に配置されているため、タンク内の正圧・負圧の影響を受けません。

証明書
3.1（カバーとフレームには EN10204 準拠の材質証明書 3.1 が付属します）。

テクニカルデータ

圧力	
最高静圧：	2.3 bar（230 kPa）
最大使用負圧：	0 bar
テスト圧力：	3.75 bar（375 kPa）

物理データ

材質	
鋼部品：	1.4301（304）または 1.4404（316L）
プラスチック部品：	ナイロン
シール（FDA）	EPDM、NBR、FPM および Q（シリコン）

標準蓋表面仕上げ	酸洗い
接液部：	Ra 0.8µm（0.4µm 蓋の濡れ面）
その他のフレームや蓋の表面:	Ra 0.8µm（0.4µm 蓋の濡れ面）
その他のサポートやスピンデル面:	Ra 3.0 µm

3A 表面仕上げ	電解研磨
接液部：	Ra 0.8 µm
その他のフレームや蓋の表面:	Ra 0.8 µm
その他のサポートやスピンデル面:	Ra 3.0 µm

温度	
Q：	-50 °C / 200 °C
EPDM:	-15 °C / 90 °C
FPM:	-10 °C / 250 °C
NBR:	-30 °C / 110 °C

重量：	35,4 kg

寸法 (mm)

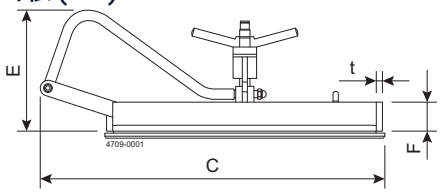

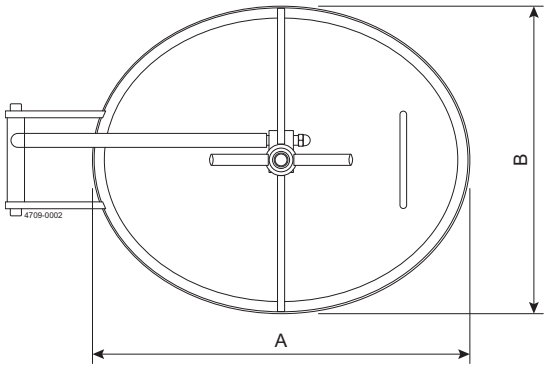

タイプ	**LKD 532 x 432 フラット蓋**
A：	532
B：	432
C：	662
E：	262
F：	100
t:	12
カバーの厚さ:	10

楕円形タイプ LKD 542 x 446



はじめに
Alfa Laval アクセスタンクカバー – 楕円カバータイプ LKD 542 x 446 はステンレス製のタンクカバーで、タンクやコンテナの開口部にしっかりとフィットし、タンク内部への出入りを素早く簡単かつ便利に行うことができます。タンクや船舶の側面に使用するように設計されています。

用途
アクセスタンクカバー - 楕円カバータイプ LKD 542 x 446 は、主に飲料や醸造所での使用を想定して設計されています。特に、容器の内部への接近可能なアクセス手段を必要とするタンクやコンテナへの使用に適しています。角度をつけて成形したフレームを採用し、影のない設置を実現しています。

利点
- 角度をつけたフレームデザインにより、カバーの清掃性が向上しました
- 最大 2.8 バールの静圧に耐えられます

標準設計
アクセスタンクカバー – 楕円カバータイプ LKD 542 x 446 の構造は、モデルによって異なります。タンクの目視検査や物理的な侵入を可能にするために、タンクカバーは内側と外側にスイングします。タンクカバーは、用途に応じて液面の上または下に配置することができます。

動作のしくみ
カバーは、ハンドルを緩めて開きます。検査上の目的でカバーを開けるときは、タンク内側に向けて開きます。タンクへの物理的な侵入が必要な場合は、モデルによって、ダブルヒンジでカバーを取り外すか、タンクからスイングして取り出すことができます。衛生的に配置されているため、タンク内の正圧・負圧の影響を受けません。

証明書
3.1（カバーとフレームには EN10204 準拠の材質証明書 3.1 が付属します）。

テクニカルデータ

圧力

最高静圧：	2.8 bar（280 kPa）
最大使用正圧：	0 bar（0 kPa）
最大使用負圧：	0 bar（0 kPa）
テスト圧力：	4.2 bar（420 kPa）

物理データ

材質

鋼部品：	1.4301（304）または 1.4404（316L）
プラスチック部品：	ナイロン
シール（FDA）（リップシール・デザイン）：	EPDM、NBR、FPM、または Q（シリコーン）製 [1]

[1] シール（Q（シリコーン）製は GB 4806.16-2025 規格に適合しないため、中国では使用できません）

標準表面仕上げ	**酸洗い**
接液部：	Ra 0.8 µm
その他のフレームや蓋の表面:	Ra 0.8 µm
その他のサポートやスピンデル面:	Ra 3.0 µm

温度

EPDM:	-15 °C / 90 °C
NBR:	-30 °C / 110 °C
SILICONE (Q) ：	-50 °C / 200 °C
FPM:	-10 °C / 250 °C

重量：	12 kg

寸法 (mm)

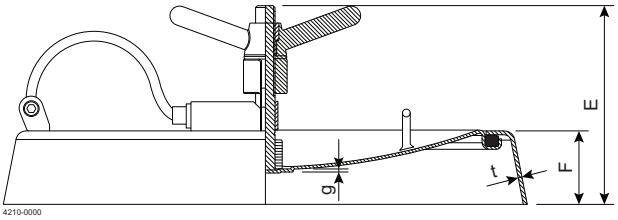

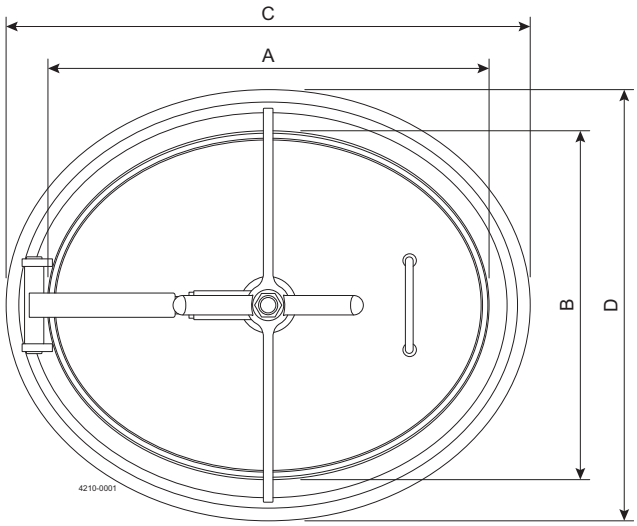

タイプ	LKD 542 x 446
A：	461
B:	362
C：	542
D：	446
E:	202
F:	76
t:	4
g:	3

楕円形タイプ LKD 440 x 320



はじめに
アルファ・ラバルアクセスタンクカバー – 楕円カバータイプ LKD 440 x 320 は、ステンレス製のタンクカバーで、タンクやコンテナの開口部にしっかりとフィットします。タンクや容器の側面に取り付けて衛生的に使用できるように設計されています。

用途
アクセスタンクカバー – 楕円カバータイプ LKD 440 x 320 は、食品、飲料、パーソナルケア、ワインなどの衛生的な用途で使用されるよう設計されています。特に、ワインやジュースの製造に使われるタンクに適しています。

利点
- あらゆるタンクニーズに対応する汎用性
- 衛生設計
- 3-A 承認バージョンとして利用可能

標準設計
アクセスタンクカバー – 楕円カバータイプ LKD 440 x 320 の構造は、タンク内を目視で確認することができます。タンクカバーは外側にスイングし、液面の上または下に位置することができるので、さまざまな用途に対応できます。

タンクカバーは、液面上および液面下で使用する標準モデルと圧力モデルがあり、米国食品医薬品局（FDA）および欧州の 1935/2004/EC 適合宣言に準拠しています。

動作のしくみ
カバーは、ハンドルを緩めて開きます。検査上の目的でカバーを開けるときは、タンク内側に向けて開きます。タンクへの物理的な侵入が必要な場合は、モデルによって、ダブルヒンジでカバーを取り外すか、タンクからスイングして取り出すことができます。衛生的に配置されているため、タンク内の正圧・負圧の影響を受けません。

証明書
3.1（カバーとフレームには EN10204 準拠の材質証明書 3.1 が付属します）。

Authorized to carry the 3A symbol

テクニカルデータ

圧力	
最高静圧：	1.5 bar（150 kPa）
最大使用正圧：	0 bar（0 kPa）
最大使用負圧：	0.5 bar（50 kPa）
テスト圧力：	2.25 bar（225 kPa）

物理データ

材質	
鋼部品：	1.4301（304）または 1.4404（316L）
プラスチック部品：	ナイロン
シール（FDA）	EPDM、NBR、FPM、または Q（シリコーン）製

3A 表面仕上げ	電解研磨
接液部：	Ra 0.8µm（0.4µm 蓋の濡れ面）
その他の蓋とフレーム表面:	Ra 0.8µm（0.4µm 蓋の濡れ面）
外部からのサポートとスピンドル:	Ra 3.0 µm

温度	
Q	-50 °C / 200 °C
EPDM	-15 °C / 90 °C
FPM	-10 °C / 250 °C
NBR	-30 °C / 110 °C

重量：	7.8 kg

寸法 (mm)

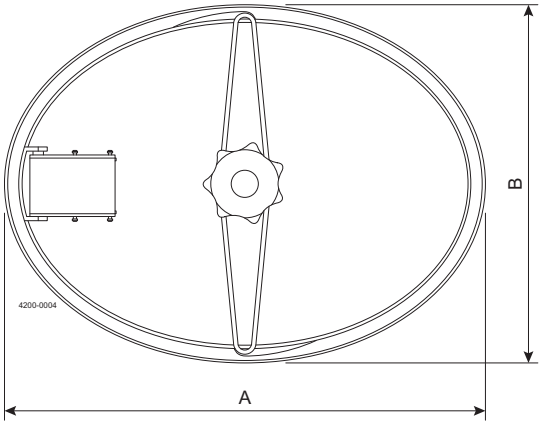

タイプ	LKD 440 x 320
A	440
B	320
E	160
F	60
t	8
カバーの厚さ	2

This document and its contents are subject to copyrights and other intellectual property rights owned by Alfa Laval AB (publ) or any of its affiliates (jointly "Alfa Laval"). No part of this document may be copied, re-produced or transmitted in any form or by any means, or for any purpose, without Alfa Laval's prior express written permission. Information and services provided in this document are made as a benefit and service to the user, and no representations or warranties are made about the accuracy or suitability of this information and these services for any purpose. All rights are reserved.

アルファ・ラバルの問い合わせ先
世界各国の最新のアルファ・ラバルの連絡先は、弊社ウェブサイト (www.alfalaval.com) でご覧いただけます。