Alfa Laval MultiJet 25

ロータリー・ジェット・ヘッド

はじめに

アルファ・ラバル MultiJet 25 は、工業的な環境のためのロータリージェットヘッドのタンク洗浄機です。15〜150m3 の容量のタンクを洗浄するために作られたこの装置は、圧力と流量を組み合わせて、360 度の再現性と信頼性の高い洗浄パターンで回転する高インパクトの洗浄ジェットを作り出します。

MultiJet 25 は水や洗浄剤の消費を最小限に抑えます。お客様の要望に合わせて簡単にカスタマイズできるので、企業は清掃に費やす時間を減らし、生産に費やす時間を増やすことができます。



用途

アルファ・ラバル MultiJet 25 は、ホームケア、化学、紙パルプ、エタノール、でんぷん、輸送、石油などの幅広い産業分野の工業用タンクから、最も困難な残留物を除去するために設計されています。

利点

- 洗浄時間が 60%短縮され、生産時間の短縮につながります。
- 洗浄コストを最大 70%節約
- 手作業によるタンク洗浄のための狭い空間への立ち入りが不要になります
- 360°の再現性のあるクリーニングパターンで、高いインパクトのあるクリーニングを実現
- アルファ・ラバル Rotacheck を使って洗浄プロセスを検証することができます

標準仕様

ノズルの径の選択により要求圧力でのジェット・インパクトの長さおよび流量を最適化できます。2.1 の材料証明書と ATEX 証明書が用意されています。

アルファ・ラバルでは、様々な職務や産業に適した幅広いタンク洗浄機を提供しています。アルファ・ラバル MultiJet 25 と同様の性能を持つ Alfa Laval GJ PF は、タンクの入口開口部を小さくする必要がある用途に最適です。

証明書

2.1 材料証明書おおよび ATEX

動作原理

回転ジェットヘッドからのインパクトの強いジェットストリームは、タンク内部の表面全体を次々と高密度に覆っていきます。これにより、少ない水量と洗浄剤で強力な機械的衝撃を与えることができます。

洗浄液の流れによってノズルが垂直軸ならびに水平軸の周りをギア回転します。まず、ノズルがタンク内面に粗いパターンを描きます。次のサイクルでは、パターンを徐々に濃くしていき、完全なクリーニングパターンに到達します。

フルクリーニングパターンに達すると、機械は再度スタートし、次のフルクリーニングパターンを継続して行います。

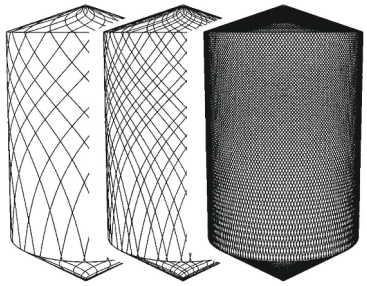

テクニカルデータ

潤滑：	洗浄液による自己潤滑
最大投入長：	9 〜 14 m
インパクト投入長：	4 〜 8 m

圧力

差動圧力：	3 〜 8 bar
推奨使用圧力：	5 〜 6.5 bar

物理データ

材質

316L (UNS S31603)、２相ステンレス鋼(UNS N31803)、２相ステンレス鋼(UNS S 21800)、EPDM[1], PEEK[1], PVDF[1], PFA[1]

[1] FDA 準拠 21CFR § 177

表面仕上げ：	外面仕上げ：ビーズショット

温度

最高使用温度：	95 °C
最高環境温度：	140 °C

重量：	5.1 kg

接続

メスネジ部標準仕様：	1” Rp（BSP） または NPT

注意！

洗浄液には、油圧衝撃、硬質粒子および研磨粒子の含有を避けてください。内部構造の消耗または損傷の原因となります。通常は、フィルターを供給ラインに付けることをお勧めします。ガス排気と空気放散には用いないでください。蒸しについては、マニュアルを参照してください。

資格文書

文書仕様

ATEX	爆発性雰囲気中で使用する ATEX 承認機械 ゾーン 0/20 でのインストールに対応する指令 2014/34/EU に準拠するカテゴリー II 1G Ex h IIC 85 °C ... 175 °C Ga II 1D Ex h IIIC T85 °C ... T140 °C Da

流量

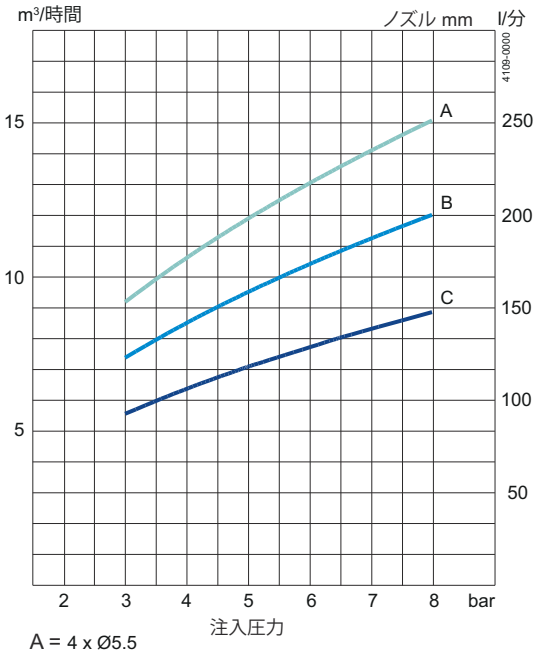

A = 4 x Ø5.5
B = 4 x Ø4.6
C = 4 x Ø3.9

インパクト投入長

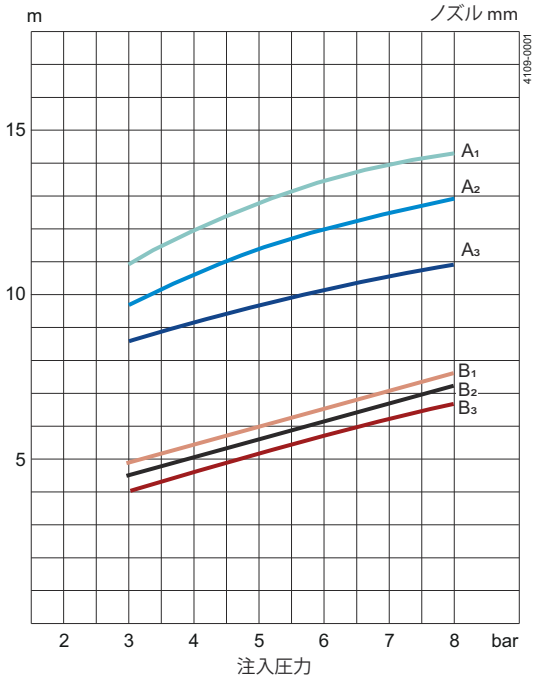

A: 接液　　B: インパクト洗浄
A_1 = 4 x Ø5.5　B_1 = 4 x Ø5.5
A_2 = 4 x Ø4.6　B_2 = 4 x Ø4.6
A_3 = 4 x Ø3.9　B_3 = 4 x Ø3.9

洗浄時間、完全なパターン

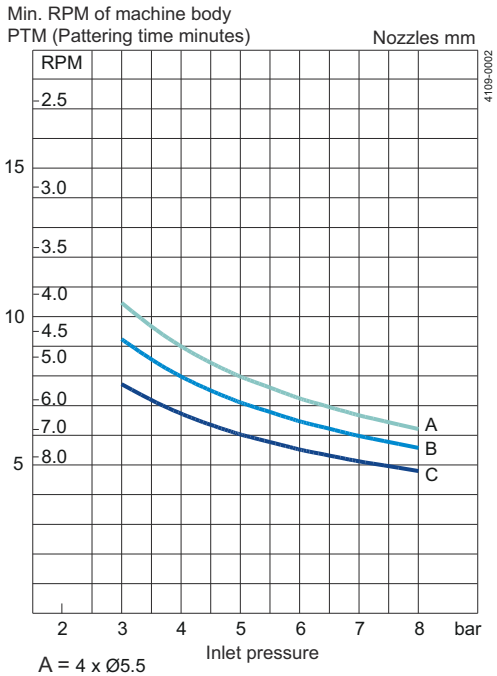

A = 4 x Ø5.5
B = 4 x Ø4.6
C = 4 x Ø3.9

寸法 （mm）

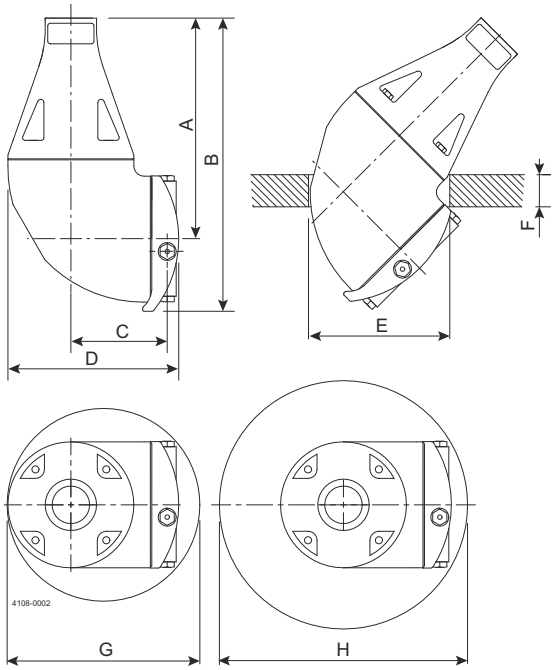

A	B	C	D	E	F	G	H
173	230	75	133	Ø110	最高 25	Ø150	Ø200

This document and its contents are subject to copyrights and other intellectual property rights owned by Alfa Laval AB (publ) or any of its affiliates (jointly "Alfa Laval"). No part of this document may be copied, re-produced or transmitted in any form or by any means, or for any purpose, without Alfa Laval's prior express written permission. Information and services provided in this document are made as a benefit and service to the user, and no representations or warranties are made about the accuracy or suitability of this information and these services for any purpose. All rights are reserved.

アルファ・ラバルの問い合わせ先
世界各国の最新のアルファ・ラバルの連絡先は、弊社ウェブサイト (www.alfalaval.com) でご覧いただけます。