Alfa Laval LKUV-2 エアリリーフバルブ

制御/チェックバルブ

はじめに

アルファラバルの LKUV-2 は、信頼性の高い自動式エアリリーフバルブで、プロセスパイプラインやポンプから過剰な空気を放出し、キャビテーションや製品ロスを防ぐことで、空気の巻き込みによる悪影響を防止します。



垂直に設置することで、設計圧力条件を維持するために空気の除去が必要な場所での使用に適しています。例えば、パイプラインの上部や、ポンプを始動する前に余分な空気を除去するために吸込側のポンプインレットパイプに設置することができます。

用途

この自動式リリーフバルブは、乳製品、食品、飲料など、さまざまな業界の衛生的な用途におけるエアベントの役割を果たすように設計されています。通常、定置洗浄の戻り配管（CIP-R）の用途で使用されます。

利点

- 処理効率と製品の完全性の向上
- エネルギー効率の向上
- キャビテーションのリスクからポンプを保護
- 低い総所有コスト

標準設計

LKUV-2 エアリリーフバルブは、ステンレス製のバルブボディで構成され、シールリング、ポリプロピレン製のボールの 2 つのパーツを備えています。下部バルブボディは溶接スタブがあります。バルブボディはクランプ 1 つで組み立てられます。

動作原理

アルファラバル LKUV-2 エアリリーフバルブは、水よりも軽いポリプロピレン製のボールが自由に動くエアリリーフバルブです。ポリプロピレン製のボールは、入口の圧力条件に応じて 2 つのシートを交互に切り替えます。

入口にかかる圧力が上昇すると、ボールは下側のバルブシートから押し出されて上側のバルブシートに移動し、大気に対してバルブを閉じることができます。空気がシステムに入ると圧力が下がり、ボールが上側シートから離れ、余分な空気が大気中に排出されます。システム内に圧力がない、または真空の場合は、ボールが交互に低い位置に移動し、バルブを閉じます。

テクニカルデータ

圧力

使用最大圧力：	1000 kPa（10 bar）
ボールの密度：	0.906 kg/dm³

温度

最高温度：	90 °C （プラスチック製ボールのため）

ATEX

分類：	II 2 G D[1]

[1] この機器は、独自の点火源を持たないため、指令 2014/34/EU の範囲外であり、指令に従った個別の CE マーキングを付ける必要はありません

物理データ

材質

接液金属部分：	1.4301 (304)
ボール：材質：	ポリプロピレン
接液部シール材：	EPDM
表面仕上げ：	内部 0.8 µm

オプション

代替エラストマー：

- NBR （ブナ N）
- FPM （SFY）

ご注意！ 適切な機能を得るための重要事項：

- ボール密度より高い製品密度であること。
- 縦置きに取付けること。
- 純粋な製品であること。

寸法

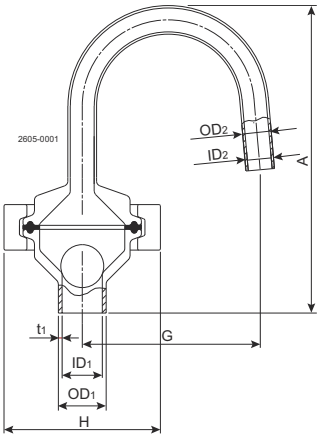

図 1. 寸法

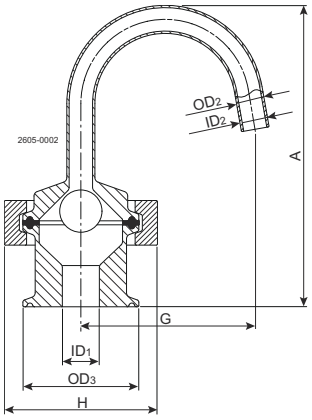

図 2. 寸法

寸法

寸法	(mm)	(インチ)
A	129.4	5.09
G	75.2	2.96
H	58.5	2.57
ID1	15.8	0.66
ID2	9.5	0.37
OD1	19	0.75
OD2	12.7	0.50
OD3	49.5	1.95
	64.0	2.52
t1	1.6	0.06

重量

重量	(kg)	(lb)
	0.6	1.32

状態 1	圧力条件	効果
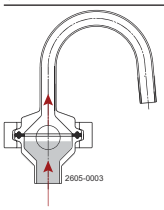	圧力、エアまたは製品、あるいはエア/製品。	ボールは下部シートから持ち上がります。製品がボールを上部シートに持ち上げてバルブを閉めるまで、エアを逃がすことができます。

状態 2	圧力条件	効果
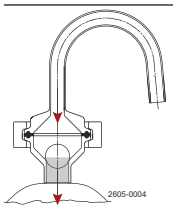	真空、エアまたは製品、あるいはエア/製品。	ボールは下部シートに対して移動し、エアまたは製品、またはエア/製品が含まれているかどうかに関わらず、バルブを閉めます。

This document and its contents are subject to copyrights and other intellectual property rights owned by Alfa Laval AB (publ) or any of its affiliates (jointly "Alfa Laval"). No part of this document may be copied, re-produced or transmitted in any form or by any means, or for any purpose, without Alfa Laval's prior express written permission. Information and services provided in this document are made as a benefit and service to the user, and no representations or warranties are made about the accuracy or suitability of this information and these services for any purpose. All rights are reserved.

アルファ・ラバルの問い合わせ先
世界各国の最新のアルファ・ラバルの連絡先は、弊社ウェブサイト (www.alfalaval.com) でご覧いただけます。