Alfa Laval GJ PF FT

ロータリー・ジェット・ヘッド

はじめに

アルファ・ラバル GJGJ PF は、工業的な環境のための回転ジェットヘッドのタンク洗浄機です。15〜150m^3 の容量のタンクを洗浄するために設計されたこの装置は、圧力と流量を組み合わせて、360 度の再現性と信頼性の高い洗浄パターンで回転する高インパクトの洗浄ジェットを作り出します。

GJGJ PF FT は水や洗浄剤の消費を最小限に抑えます。お客様の要望に合わせて簡単にカスタマイズできるので、企業は清掃に費やす時間を減らし、生産に費やす時間を増やすことができます。

用途

アルファ・ラバルの GJ PF FT は、乳製品、醸造、蒸溜、飲料、食品、製薬、パーソナルケアなど幅広い業界の衛生的なタンクから最も困難な残留物を除去するために設計されています。

GJ PF FT は、そのスリムなデザインから、スプレーボールの後付けに最適で、Cleaning-in-place コストや洗浄時間を削減できます。

利点

- 洗浄時間が 60%短縮され、生産時間の短縮につながります。
- 洗浄コストを最大 70%節約
- 手作業によるタンク洗浄のための狭い空間への立ち入りが不要になります
- 360°の再現性のあるクリーニングパターンで、高いインパクトのあるクリーニングを実現
- アルファ・ラバル Rotacheck を使って洗浄プロセスを検証することができます
- スリムなデザインなので小さなタンクの入口からでも挿入可能

標準設計

ノズルの径の選択により要求圧力でのジェット･インパクトの長さおよび流量を最適化できます。

アルファ・ラバルでは、様々な職務や産業に適した幅広いタンク洗浄機を提供しています。アルファ･ラバル GJ PF FT と同様の性能を持つものとして、より衛生的なデザインのアルファ・ラバル TJ20G があります。TJ20G は、原材料トレーサビリティー 3.1 材料認証、ATEX 認証を必要とする用途に最適で、アルファ・ラバル Q-doc ドキュメンテーションパッケージによるスムーズな認証・検証プロセスを実現します。



証明書

2.1 材料証明書

動作原理

回転ジェットヘッドからのインパクトの強いジェットストリームは、タンク内部の表面全体を次々と高密度に覆っていきます。これにより、少ない水量と洗浄剤で強力な機械的衝撃を与えることができます。

洗浄液の流れによってノズルが垂直軸ならびに水平軸の周りをギア回転します。まず、ノズルがタンク内面に粗いパターンを描きます。次のサイクルでは、パターンを徐々に濃くしていき、完全なクリーニングパターンに到達します。

フルクリーニングパターンに達すると、機械は再度スタートし、次のフルクリーニングパターンを継続して行います。

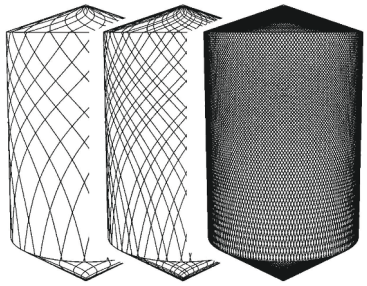

テクニカルデータ

潤滑：	洗浄液による自己潤滑
最大投入長：	14 〜 20 m

圧力

差動圧力：	3 - 28+ bar
推奨使用圧力：	4 〜 20 bar

物理データ

材質

	316L、PPS、PTFE、EPDM[1] (FKM および FFKM を利用可能)

[1] FDA コンプライアンス 21CFR § 177

温度

最高使用温度：	90 °C
最高環境温度：	140 °C

重量：	4.5 kg

仕上げ

表面仕上げ：	0.8 µm

接続

ネジ部標準仕様：	1½インチ US/IDØ38,4 クリップ式
利用可能なオプション	1½インチ ISO 2852 クランプ
	1½インチ NPT メスネジ
	DN40 クリップ式、DIN 11850、レンジ 1
	DN40 クリップ式、DIN 11850、レンジ 2
	ODØ38,1/1½インチ ISO 2037 溶接式

注意！

洗浄液には、油圧衝撃、硬質粒子および研磨粒子の含有を避けてください。内部構造の消耗または損傷の原因となります。通常は、フィルターを供給ラインに付けることをお勧めします。ガス排気と空気放散には用いないでください。蒸しについては、マニュアルを参照してください。

流量

2 ノズル

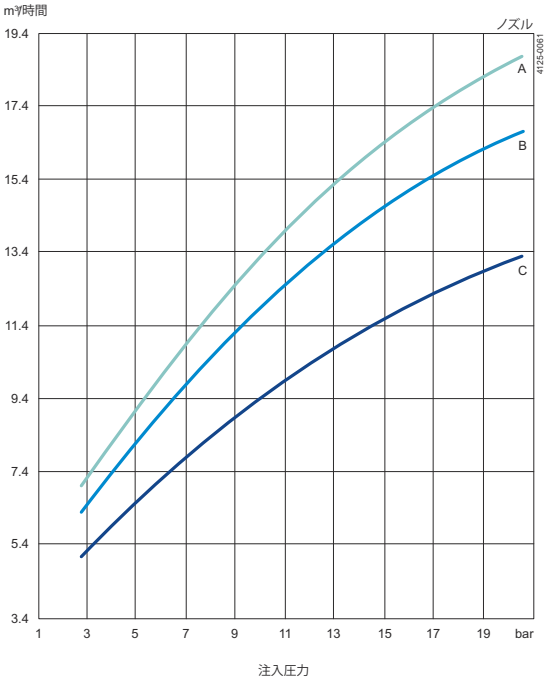

A = 9.5 mm
B = 7.9 mm
C = 6.4 mm

4 ノズル

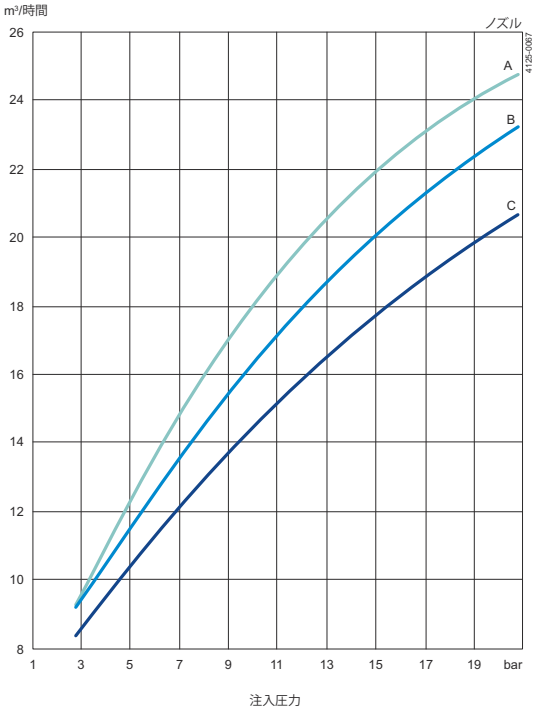

A = 9.5 mm
B = 7.9 mm
C = 6.4 mm

インパクト

2 ノズル

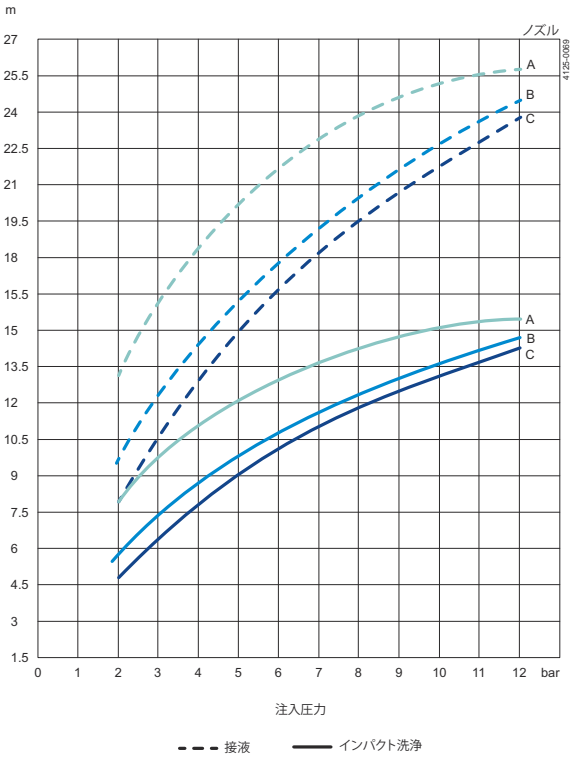

A = 2 x Ø6.4 mm
B = 2 x Ø7.9 mm
C = 2 x Ø9.5 mm

4 ノズル

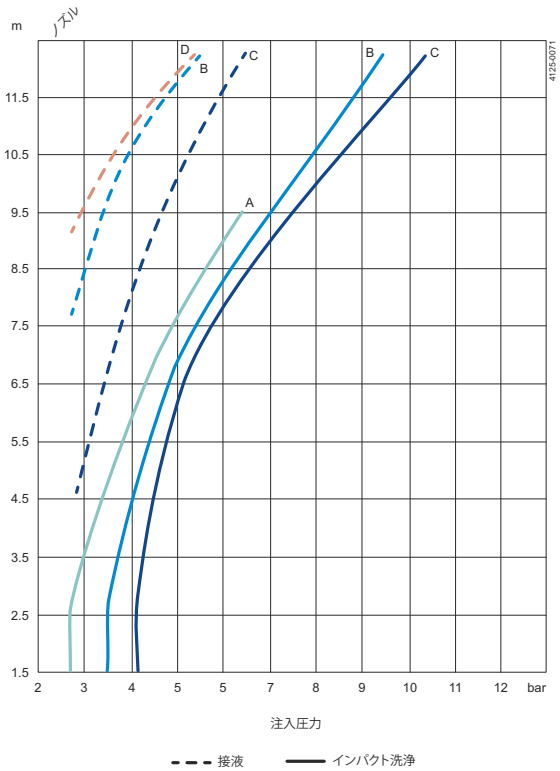

A = 6.3 mm
B = 7.9 mm
C = 9.5 mm
D = 6.4 mm

カスタム注入口が利用可能詳細については、ご利用のアルファ・ラバルの担当者にお問い合わせください。

洗浄時間

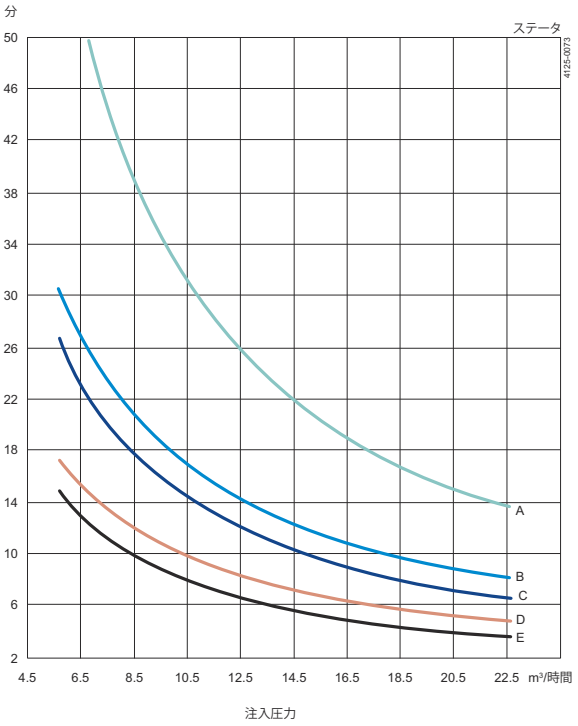

A = LM
B = MV
C = SML
D = STD
E = LP

寸法 （mm）

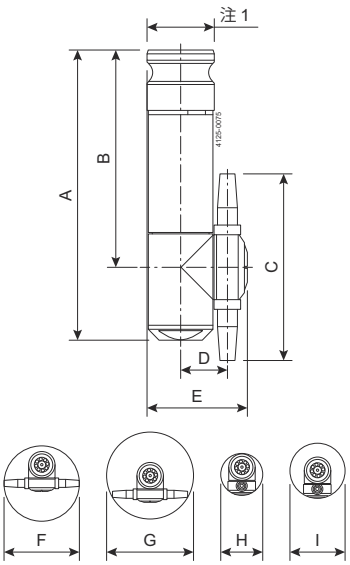

図1.2 ノズル

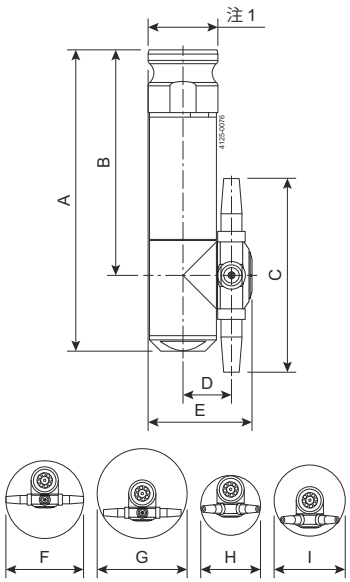

図2.4 ノズル

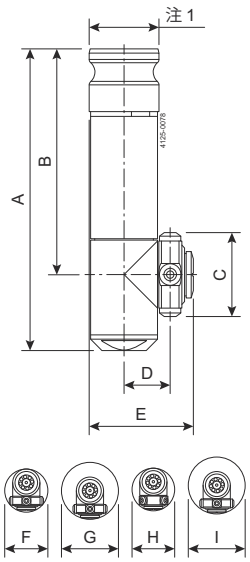

図3. 低プロファイル

2 ノズル

A	B	C	D	E	F	G	H	I
272	204	175	44	94	176	202	98	129

注 1: 1-1/2 インチ FNPT/2 インチ カムロック または 1-1/2 インチ BSP/2 インチ カムロック

4 ノズル

A	B	C	D	E	F	G	H	I
272	204	175	44	94	176	202	134.47	160.35

注 1: 1-1/2 インチ FNPT/2 インチ カムロック または 1-1/2 インチ BSP/2 インチ カムロック

低プロファイルバージョン

A	B	C	D	E	F	G	H	I
272	204	76	42	94	97	129	97	129

注 1: 1-1/2 インチ FNPT/2 インチ カムロック または 1-1/2 インチ BSP/2 インチ カムロック

This document and its contents are subject to copyrights and other intellectual property rights owned by Alfa Laval AB (publ) or any of its affiliates (jointly "Alfa Laval"). No part of this document may be copied, re-produced or transmitted in any form or by any means, or for any purpose, without Alfa Laval's prior express written permission. Information and services provided in this document are made as a benefit and service to the user, and no representations or warranties are made about the accuracy or suitability of this information and these services for any purpose. All rights are reserved.

アルファ・ラバルの問い合わせ先
世界各国の最新のアルファ・ラバルの連絡先は、弊社ウェブサイト (www.alfalaval.com) でご覧いただけます。