Alfa Laval GJ BB

ロータリー・ジェット・ヘッド

はじめに

アルファ・ラバル GJ BB は、産業用および衛生用のポータブルタンク洗浄機として使用される回転ジェットヘッドのタンク洗浄機です。わずか 30〜45 リットルの水で、2〜3 分で樽やドラム缶を洗浄できるように設計されており、圧力と流量を組み合わせて、インパクトのある洗浄ジェットを作り出し、360 度の洗浄パターンを再現して回転させることができます。

GJ BB は水や洗浄剤の消費を最小限に抑えます。また、食品用の潤滑剤を使用したギアトレインを採用することで、稼働中の機械へのパーティクルダメージのリスクを低減しています。お客様の要望に合わせて簡単にカスタマイズできるので、企業はバレルやドラムに費やす時間を減らし、生産に時間をかけることができます。



用途

アルファ・ラバル GJ BB は、工業用および衛生用の幅広い産業分野において、ドラムやバレル内の頑固な残留物を除去するために設計されています。

利点

- 2〜3 分での高速洗浄が可能
- 360°の再現性のあるクリーニングパターンで、高いインパクトのあるクリーニングを実現
- スリムなデザインなので小さなタンクの入口からでも挿入可能
- 軽量で扱いやすい

標準設計

ノズルの径の選択により要求圧力でのジェット・インパクトの長さおよび流量を最適化できます。

動作原理

回転ジェットヘッドからのインパクトの強いジェットストリームは、タンク内部の表面全体を次々と高密度に覆っていきます。これにより、少ない水量と洗浄剤で強力な機械的衝撃を与えることができます。

洗浄液の流れによってノズルが垂直軸ならびに水平軸の周りをギア回転します。まず、ノズルがタンク内面に粗いパターンを描きます。次のサイクルでは、パターンを徐々に濃くしていき、完全なクリーニングパターンに到達します。

フルクリーニングパターンに達すると、機械は再度スタートし、次のフルクリーニングパターンを継続して行います。

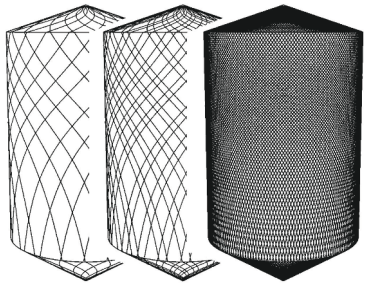

テクニカルデータ

潤滑：	食品グレード
最大投入長：	2.5 m

圧力

差動圧力：	5.5 ～ 83 bar
推奨使用圧力：	5.5 ～ 55 bar

物理データ

材質

材質：	1.4404 (316L)、PPS、PFTE、EPDM

温度

最高使用温度：	95 °C
最高環境温度：	140 °C

重量

重量：	2.5 kg

接続

ネジ部標準仕様：	⅜" NPT
利用可能なオプション	¾" NPT, ¾" BSP

コンセプト

洗浄液には、油圧衝撃、硬質粒子および研磨粒子の含有を避けてください。内部構造の消耗または損傷の原因となります。通常は、フィルターを供給ラインに付けることをお勧めします。ガス排気と空気放散には用いないでください。蒸しについては、マニュアルを参照してください。

洗浄時間

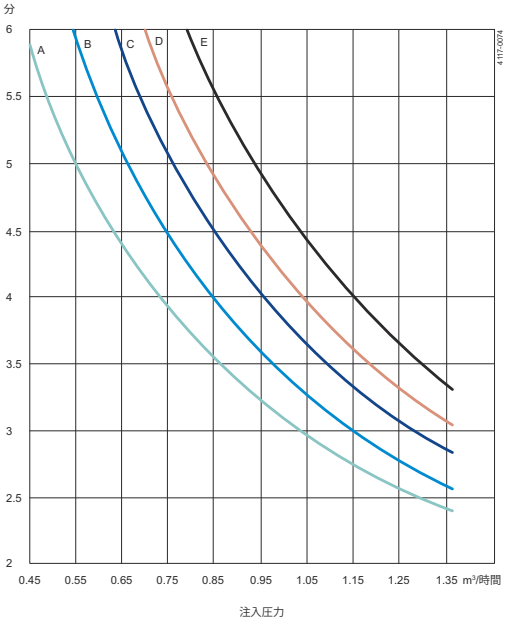

注入圧力

A = ノズル: 1.18 mm
ステータ: 3.5
B = ノズル: 1.90 mm
ステータ: 4.0
C = ノズル: 2.03 mm
ステータ: 4.5
D = ノズル: 2.16 mm
ステータ: 5.0
E = ノズル: 2.16 mm
ステータ: 5.5

インパクト投入長

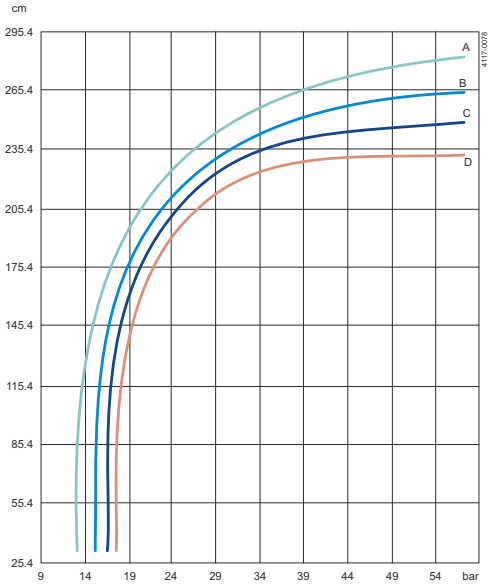

注入圧力

A = ノズル: 2.16 mm
ステータ: 5.0 & 5.5
B = ノズル: 2.03 mm
ステータ: 4.5
C = ノズル: 1.90 mm
ステータ: 4.0
D = ノズル: 1.18 mm
ステータ: 3.5

流量

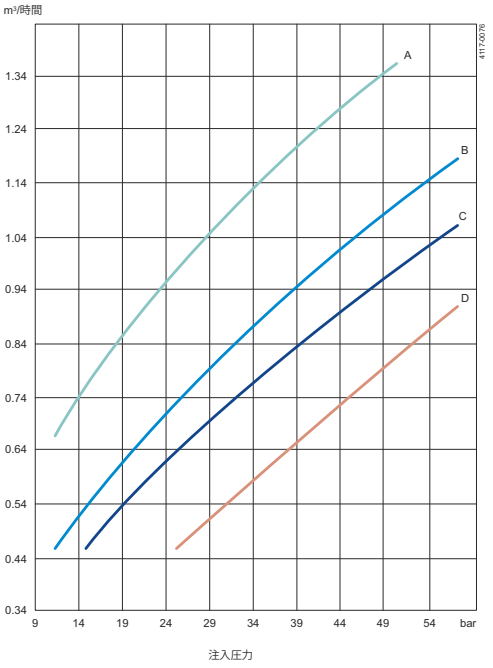

注入圧力

A = ノズル: 2.16 mm
ステータ: 5.0 & 5.5
B = ノズル: 2.03 mm
ステータ: 4.5
C = ノズル: 1.90 mm
ステータ: 4.0
D = ノズル: 1.78 mm
ステータ: 3.5

寸法 （mm）

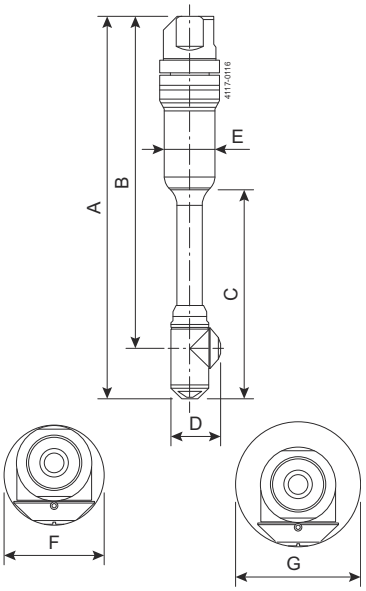

A	B	C	D	E	F	G
325	282	178	42	44	43	52

This document and its contents are subject to copyrights and other intellectual property rights owned by Alfa Laval AB (publ) or any of its affiliates (jointly "Alfa Laval"). No part of this document may be copied, re-produced or transmitted in any form or by any means, or for any purpose, without Alfa Laval's prior express written permission. Information and services provided in this document are made as a benefit and service to the user, and no representations or warranties are made about the accuracy or suitability of this information and these services for any purpose. All rights are reserved.

アルファ・ラバルの問い合わせ先
世界各国の最新のアルファ・ラバルの連絡先は、弊社ウェブサイト (www.alfalaval.com) でご覧いただけます。